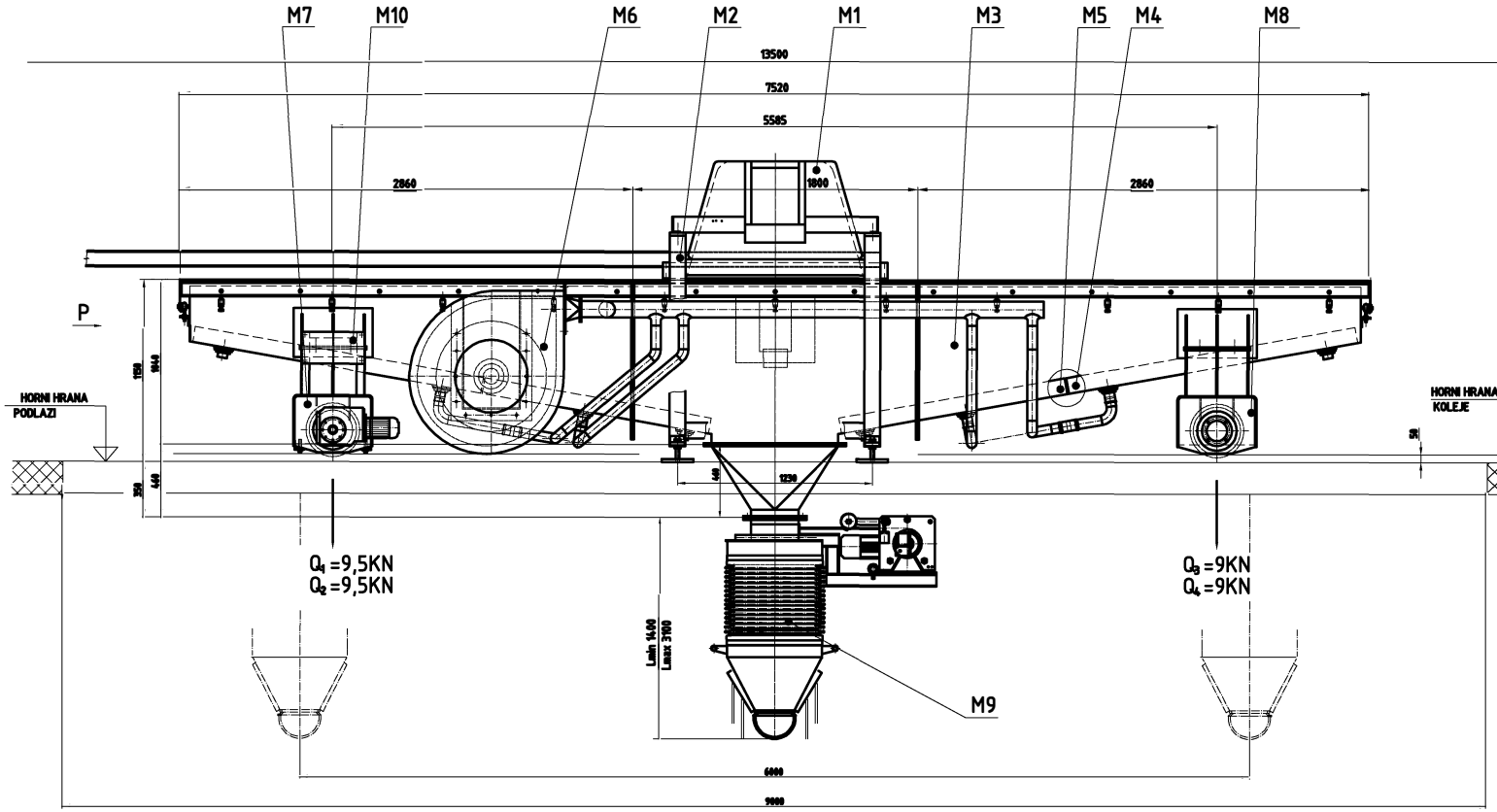

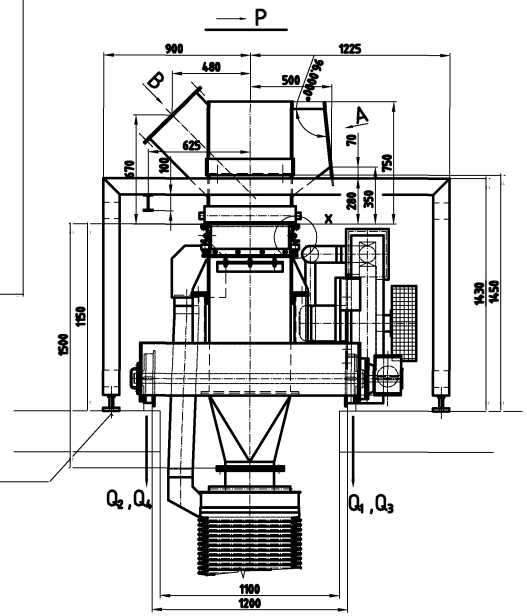

ZAŤAŽENIE NA JEDNU PATKU=2KN

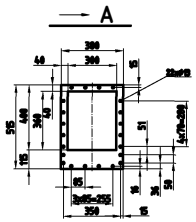

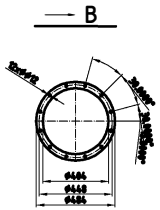

M1 – vstupné teleso s plniacou odsávacou príubou
M2 - nosná konstr.vstupného telesa
M3 – teleso nakladača
M4 – pneumatický žľab 400xcca1850
M5 – pneumatický žľab 400xcca1500
M6 – ventilátor pneužlabu vi. rozvodného potrubia
M7 – poháňacia náprava, rozchod 1200 mm
M8 – poháňaná náprava, rozchod 1200 mm
M9 – kompletná plniaca hubica PH3
M10 – Svorkovnicová skriňa

Rozmery: dľa výkresu
Sonda hubice: rotačná
Hmotnosť hubice: 490 kg
Hmotnosť doprav: 2900 kg
Hmotnosť celkom: 3390 kg
Teplota dopr.mat.: 80-100 °C
Dopr.mat.: cement

Vyhotoveno: 5.2005	Podklad: PROJEKTOVÝ	Typový rad: 61	Prov. čís: 61-PP-001	TRACO TRANSPORTATION AND CONVEYING
Názov: VLC - MOBILNÝ NAKLADAČ VLC 400 - 7500			Kontakt: www.traco28.sk	